HTPA006

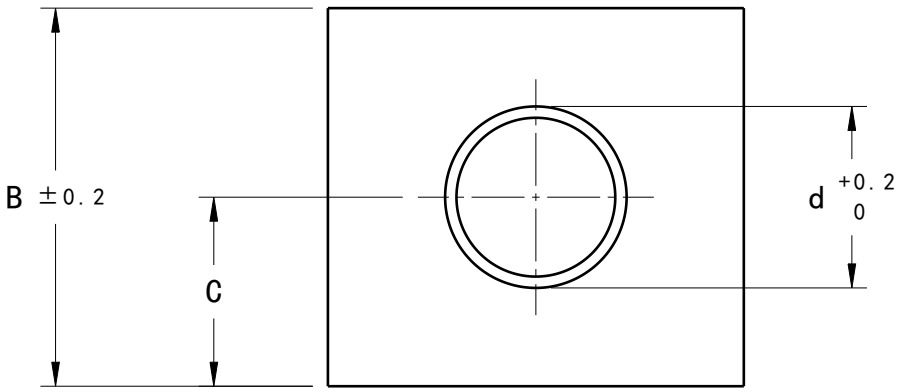

前視圖
縮放: 5:1

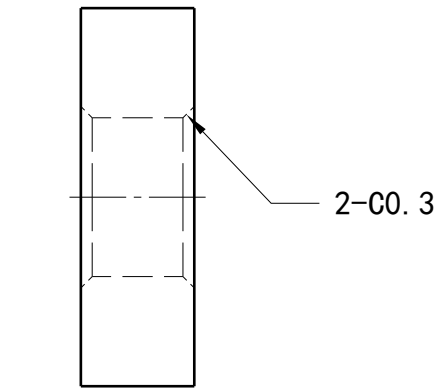

右視圖
縮放: 5:1